## DIMENSIONAMENTO DOS CONDUTORES E DA PROTEÇÃO DOS CIRCUITOS ALIMENTADORES DO QDG

| Circ. nº | Dependência | Finalidade | Demanda KVA | Corrente A | Distância M | Condutor nº1 Dimensionamento Conforme: Corrente | Queda 2% | Adotado | Disjuntor A | Fases | Fase A | Fase B | Fase C |
|---|---|---|---|---|---|---|---|---|---|---|---|---|---|
| QTD-01 | Área Externa | Alimentador | 17,31 | 45 | 13 | 10 | 6 | 16 | 63 | 3 | 45 | 45 | 45 |
| QTD-02 | Área Externa | Alimentador | 27,81 | 73 | 13 | 25 | 10 | 35 | 100 | 3 | 73 | 73 | 73 |
| QTD-03 | Área Externa | Alimentador | 27,81 | 73 | 16 | 25 | 10 | 35 | 100 | 3 | 73 | 73 | 73 |
| QTD-04 | Área Externa | Alimentador | 27,81 | 73 | 19 | 25 | 10 | 35 | 100 | 3 | 73 | 73 | 73 |
| QTD-05 | Área Externa | Alimentador | 27,81 | 73 | 22 | 25 | 16 | 35 | 100 | 3 | 73 | 73 | 73 |
| QTD-06 | Área Externa | Alimentador | 8,10 | 22 | 40 | 2,5 | 10 | 10 | 40 | 3 | 22 | 22 | 22 |
| | | | | | | | | | | | | | |
| | | | | | | | | | | | | | |
| | | | | | | | | | | | | | |
| | | | | | | | | | | | | | |
| | | | | | | | | | | | | | |
| CARGA TOTAL DO QTD - 01 | | | 136,7 | | | | | | | | | | |
| DEMANDA PREVISTA - 70% | | | 95,7 | 251 | 55 | 150 | 120 | 185 | 315 | 3 | 359 | 359 | 359 |

ESPECIFICAÇÃO DO QUADRO:
Quadro em chapa de ferro, instalá-vo de embutir, barramento trifásico de 400A, com barra de terra e neutro, porta e fechadur.com as seguintes dimensões A=1,20m - L=0,80m - P=0,25m.
Disjuntor Geral de 315A Tripolar.

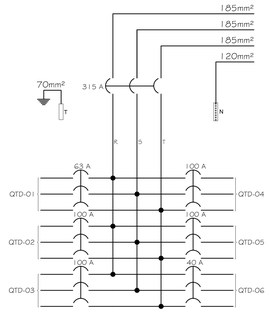


## DIMENSIONAMENTO DOS CONDUTORES E DA PROTEÇÃO DOS CIRCUITOS TEMINAIS DO QTD-01 - SUB-SOLO

| Circ. nº | Dependência | Finalidade | Demanda KVA | Corrente A | Distância M | Condutor nº1 Dimensionamento Conforme: Corrente | Queda 2% | Adotado | Disjuntor A | Fases | Fase A | Fase B | Fase C |
|---|---|---|---|---|---|---|---|---|---|---|---|---|---|
| 1 | GERAL | Iluminação | 0,98 | 8 | 8 | 1,5 | 1,5 | 2,5 | 16 | 1 | 8 | 0 | 0 |
| 2 | GERAL | Iluminação | 0,98 | 8 | 10 | 1,5 | 1,5 | 2,5 | 16 | 1 | 0 | 8 | 0 |
| 3 | GERAL | Iluminação | 0,98 | 8 | 22 | 1,5 | 1,5 | 2,5 | 16 | 1 | 0 | 0 | 8 |
| 4 | HALL / ESCADA | Iluminação | 0,25 | 2 | 22 | 1,5 | 1,5 | 2,5 | 10 | 1 | 2 | 0 | 0 |
| 5 | GERAL | Tomadas | 2,00 | 16 | 11 | 1,5 | 2,5 | 2,5 | 20 | 1 | 0 | 16 | 0 |
| 6 | GERAL | Tomadas | 2,00 | 16 | 11 | 1,5 | 2,5 | 2,5 | 20 | 1 | 0 | 0 | 16 |
| 7 | GERAL | Tomadas | 2,00 | 16 | 24 | 2,5 | 6,0 | 6,0 | 25 | 1 | 16 | 0 | 0 |
| 8 | GERAL | Tomadas | 2,00 | 16 | 26 | 4,0 | 6,0 | 6,0 | 25 | 1 | 0 | 16 | 0 |
| 9 | GERAL | Tomadas | 2,00 | 16 | 20 | 2,5 | 6,0 | 6,0 | 25 | 1 | 0 | 0 | 16 |
| 10 | HALL | Motor Elevador | 11,54 | 31 | 16 | 4,0 | 4,0 | 10,0 | 50 | 3 | 31 | 31 | 31 |
| CARGA TOTAL DO QTD - 01 | | | 24,73 | | | | | | | | | | |
| DEMANDA PREVISTA - 70% | | | 17,31 | 45 | 13 | 10 | 6 | 16 | 63 | 3 | 65 | 63 | 71 |

ESPECIFICAÇÃO DO QUADRO:
Disjuntores: 40
Barramento de 100A, Tripolar com barra de terra e neutro.
Disjuntor Geral de 63A Tripolar.
Interruptor de 63A Tetrapolar com dispositivo disparo residual (DR) de 300mA.

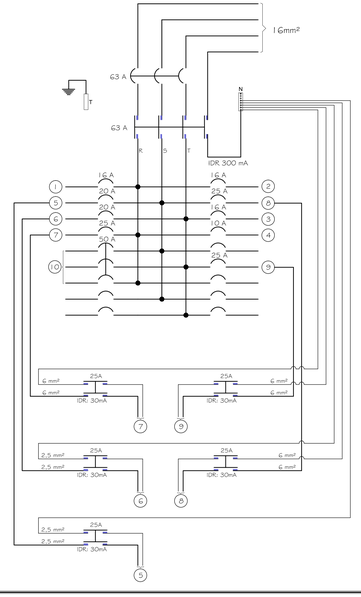


## DIMENSIONAMENTO DOS CONDUTORES E DA PROTEÇÃO DOS CIRCUITOS TEMINAIS DO QTD-02 - PAV. TÉRREO

| Circ. nº | Dependência | Finalidade | Demanda KVA | Corrente A | Distância M | Condutor nº1 Dimensionamento Conforme: Corrente | Queda 2% | Adotado | Disjuntor A | Fases | Fase A | Fase B | Fase C |
|---|---|---|---|---|---|---|---|---|---|---|---|---|---|
| 21 | 2 SALAS E WCs | Iluminação | 0,84 | 7 | 12 | 1,5 | 2,5 | 2,5 | 16 | 1 | 7 | 0 | 0 |
| 22 | GERAL | Iluminação | 1,15 | 9 | 15 | 1,5 | 2,5 | 2,5 | 16 | 1 | 0 | 9 | 0 |
| 23 | GERAL | Iluminação | 0,98 | 8 | 22 | 1,5 | 2,5 | 2,5 | 16 | 1 | 0 | 0 | 8 |
| 24 | HALL / ESCADA | Iluminação | 0,25 | 2 | 22 | 1,5 | 1,5 | 2,5 | 10 | 1 | 2 | 0 | 0 |
| 25 | 2 SALAS | Tomadas | 2,00 | 16 | 12 | 1,5 | 4,0 | 4,0 | 25 | 1 | 0 | 16 | 0 |
| 26 | GERAL | Tomadas | 2,00 | 16 | 22 | 1,5 | 6,0 | 6,0 | 25 | 1 | 0 | 0 | 16 |
| 27 | GERAL | Tomadas | 2,00 | 16 | 26 | 1,5 | 6,0 | 6,0 | 25 | 1 | 16 | 0 | 0 |
| 28 | GERAL | Tomadas | 2,00 | 16 | 16 | 1,5 | 4,0 | 4,0 | 25 | 1 | 0 | 16 | 0 |
| 29 | SALA 1 | Ar Condicionado | 1,60 | 8 | 16 | 1,5 | 2,5 | 2,5 | 16 | 2 | 8 | 0 | 8 |
| 30 | SALA 2 | Ar Condicionado | 1,60 | 8 | 17 | 1,5 | 1,5 | 2,5 | 16 | 2 | 0 | 8 | 8 |
| 31 | GERAL | Ar Condicionado | 1,90 | 9 | 18 | 1,5 | 1,5 | 2,5 | 16 | 2 | 9 | 9 | 0 |
| 32 | GERAL | Ar Condicionado | 2,86 | 13 | 23 | 1,5 | 2,5 | 2,5 | 20 | 2 | 13 | 0 | 13 |
| 33 | GERAL | Ar Condicionado | 2,86 | 13 | 30 | 1,5 | 4,0 | 4,0 | 20 | 2 | 0 | 13 | 13 |
| 34 | GERAL | Ar Condicionado | 1,60 | 8 | 28 | 1,5 | 2,5 | 2,5 | 16 | 2 | 8 | 8 | 0 |
| 35 | GERAL | Ar Condicionado | 1,60 | 8 | 29 | 1,5 | 2,5 | 2,5 | 16 | 2 | 8 | 0 | 8 |
| 36 | GERAL | Ar Condicionado | 2,86 | 13 | 22 | 1,5 | 2,5 | 2,5 | 20 | 2 | 0 | 13 | 13 |
| 37 | GERAL | Ar Condicionado | 1,90 | 9 | 19 | 1,5 | 2,5 | 2,5 | 16 | 2 | 9 | 0 | 9 |
| 38 | GERAL | Ar Condicionado | 2,86 | 13 | 12 | 1,5 | 1,5 | 2,5 | 20 | 2 | 13 | 13 | 0 |
| 39 | GERAL | Ar Condicionado | 1,90 | 9 | 3 | 1,5 | 1,5 | 2,5 | 16 | 2 | 9 | 0 | 9 |
| CARGA TOTAL DO QTD - 02 | | | 34,76 | | | | | | | | | | |
| DEMANDA PREVISTA - 80% | | | 27,81 | 73 | 13 | 25 | 10 | 35 | 100 | 3 | 102 | 105 | 105 |

ESPECIFICAÇÃO DO QUADRO:
Disjuntores: 40
Barramento de 100A, Tripolar com barra de terra e neutro.
Disjuntor Geral de 100A Tripolar.
Interruptor de 100A Tetrapolar com dispositivo disparo residual (DR) de 300mA.

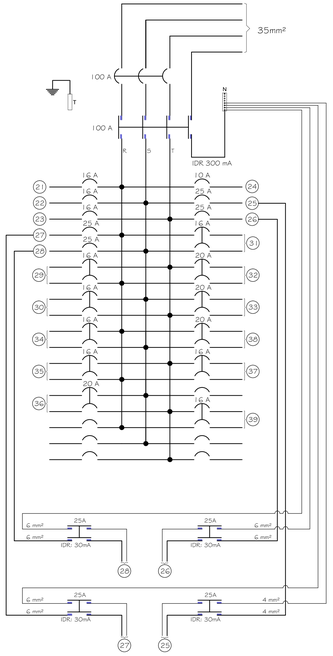


## DIMENSIONAMENTO DOS CONDUTORES E DA PROTEÇÃO DOS CIRCUITOS TEMINAIS DO QTD-03 - 1º PAV.

| Circ. nº | Dependência | Finalidade | Demanda KVA | Corrente A | Distância M | Condutor nº1 Dimensionamento Conforme: Corrente | Queda 2% | Adotado | Disjuntor A | Fases | Fase A | Fase B | Fase C |
|---|---|---|---|---|---|---|---|---|---|---|---|---|---|
| 41 | 2 SALAS E WCs | Iluminação | 0,84 | 7 | 12 | 1,5 | 2,5 | 2,5 | 16 | 1 | 7 | 0 | 0 |
| 42 | GERAL | Iluminação | 1,15 | 9 | 15 | 1,5 | 2,5 | 2,5 | 16 | 1 | 0 | 9 | 0 |
| 43 | GERAL | Iluminação | 0,98 | 8 | 22 | 1,5 | 2,5 | 2,5 | 16 | 1 | 0 | 0 | 8 |
| 44 | HALL / ESCADA | Iluminação | 0,25 | 2 | 22 | 1,5 | 1,5 | 2,5 | 10 | 1 | 2 | 0 | 0 |
| 45 | 2 SALAS | Tomadas | 2,00 | 16 | 12 | 1,5 | 4,0 | 4,0 | 25 | 1 | 0 | 16 | 0 |
| 46 | GERAL | Tomadas | 2,00 | 16 | 22 | 1,5 | 6,0 | 6,0 | 25 | 1 | 0 | 0 | 16 |
| 47 | GERAL | Tomadas | 2,00 | 16 | 26 | 1,5 | 6,0 | 6,0 | 25 | 1 | 16 | 0 | 0 |
| 48 | GERAL | Tomadas | 2,00 | 16 | 16 | 1,5 | 4,0 | 4,0 | 25 | 1 | 0 | 16 | 0 |
| 49 | SALA 1 | Ar Condicionado | 1,60 | 8 | 18 | 1,5 | 2,5 | 2,5 | 16 | 2 | 8 | 0 | 8 |
| 50 | SALA 2 | Ar Condicionado | 1,60 | 8 | 17 | 1,5 | 1,5 | 2,5 | 16 | 2 | 0 | 8 | 8 |
| 51 | GERAL | Ar Condicionado | 1,90 | 9 | 18 | 1,5 | 1,5 | 2,5 | 16 | 2 | 9 | 9 | 0 |
| 52 | GERAL | Ar Condicionado | 2,86 | 13 | 23 | 1,5 | 2,5 | 2,5 | 20 | 2 | 13 | 0 | 13 |
| 53 | GERAL | Ar Condicionado | 2,86 | 13 | 30 | 1,5 | 4,0 | 4,0 | 20 | 2 | 0 | 13 | 13 |
| 54 | GERAL | Ar Condicionado | 1,60 | 8 | 28 | 1,5 | 2,5 | 2,5 | 16 | 2 | 8 | 8 | 0 |
| 55 | GERAL | Ar Condicionado | 1,60 | 8 | 29 | 1,5 | 2,5 | 2,5 | 16 | 2 | 8 | 0 | 8 |
| 56 | GERAL | Ar Condicionado | 2,86 | 13 | 22 | 1,5 | 2,5 | 2,5 | 20 | 2 | 0 | 13 | 13 |
| 57 | GERAL | Ar Condicionado | 1,90 | 9 | 19 | 1,5 | 2,5 | 2,5 | 16 | 2 | 9 | 0 | 9 |
| 58 | GERAL | Ar Condicionado | 2,86 | 13 | 12 | 1,5 | 1,5 | 2,5 | 20 | 2 | 13 | 13 | 0 |
| 59 | GERAL | Ar Condicionado | 1,90 | 9 | 3 | 1,5 | 1,5 | 2,5 | 16 | 2 | 9 | 0 | 9 |
| CARGA TOTAL DO QTD - 03 | | | 34,76 | | | | | | | | | | |
| DEMANDA PREVISTA - 80% | | | 27,81 | 73 | 16 | 25 | 10 | 35 | 100 | 3 | 102 | 105 | 105 |

ESPECIFICAÇÃO DO QUADRO:
Disjuntores: 40
Barramento de 100A, Tripolar com barra de terra e neutro.
Disjuntor Geral de 100A Tripolar.
Interruptor de 100A Tetrapolar com dispositivo disparo residual (DR) de 300mA.

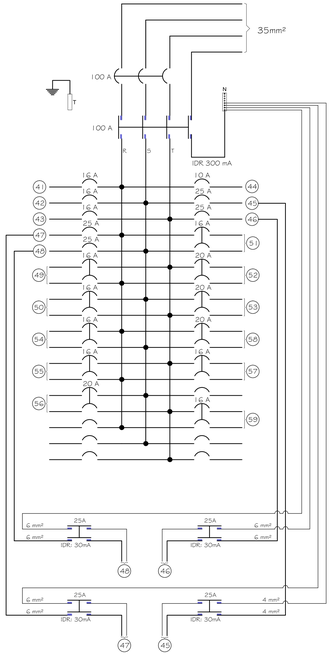


## DIAGRAMA UNIFILAR

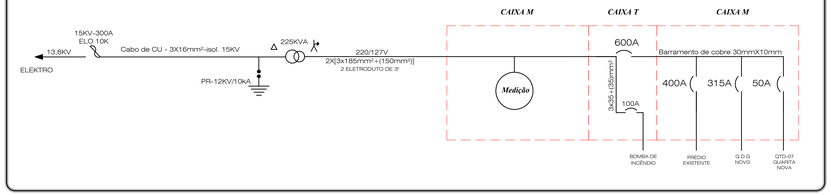


| REVISÃO | DETALHADOS | DATA | VISTO |
|---|---|---|---|
| | | | |
| | | | |
| ? | ? | ? | |
| ? | ? | ? | |
| 00 | INICIAL | ? | |


GELFUS
GERENCIAMENTO, PROJETOS E ASSESSORIA DE OBRAS
ENGº ALEXANDRE ROGÉRIO GAINO
Fone/Fax (19) 3542 2337
Site: www.gelfus.com.br
E-mail: contato@gelfus.com.br


OBRA :
CONSTRUÇÃO DE EDIFÍCIOS ADMINISTRATIVO E AUXILIAR NA CÂMARA MUNICIPAL DE LIMEIRA

CLIENTE :
CÂMARA MUNICIPAL DE LIMEIRA

DETALHADOS :
PROJETO ELÉTRICO / DIAGRAMA UNIFILAR, QDG E QUADROS DE DISTRIBUIÇÃO 01, 02 E 03

| PROJ. TÉCNICO: | DATA: | PROJETO: |
|---|---|---|
| ARGAINO | 06 / 01 / 2012 | ELÉTRICO |
| ESCALAS: S/ESCALA | REVISÃO: 02 | FOLHA: 06 / 09 |
| DESENHISTA: KARINA MAZETTO | ARQUIVO: 132-D-556-10-001 | |


ESTE PROJETO É PROPRIEDADE INTELECTUAL DE SEUS AUTORES, PODENDO SER UTILIZADO SOMENTE DE ACORDO COM OS LIMITES CONTRATUAIS. PORTANTO É VETADA SUA UTILIZAÇÃO EM PARTE OU NO TODO SEM EXPRESSA AUTORIZAÇÃO DOS MESMOS.


DESENHO ELABORADO EM ZWCAD